

Kona

KN 90

Genel Özellikler

- Aerodinamik Isı Yayılımı / 2 Kademe 1000/2000 W
- Ambians Light
- Dolby Digital Çift Hoparlör
- Derinlik Artırıcı 3D Panel
- Full HD Screen /1 Cephe Cam Yüzey
- Bluetooth / Uzaktan Kumanda
- FlameLog© 3D Odun – Gerçekçi Kor
- FlameFire© Power LED Parlak Alevler
- Meşe Odunu Çıtırtılı Yanma Sesi
- Güvenli Uyku Modu
- Tüm Özellikler Birbirinden Bağımsız Kullanım

Teknik Özellikler

Model:	Kona / KN 90
Voltaj:	220 V
	Ac 50/60 Hz - Max 2500 W
Isıtıcı Güç:	1000/2000 W (iki kademe)
Isıtma Alanı:	18-20 m2
Ses Çıkışı:	Dolby Digital
Materyal:	Çelik/ Cam
Renk:	Siyah
Uzaktan Kumanda:	455 Khz / kHz CR2032
Enerji Kablosu:	3 M

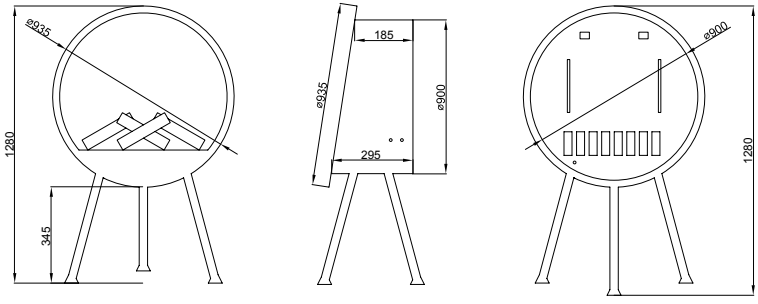

Ürün Ölçüleri	935/935/1280mm
Koli Ölçüleri	1050/340/1110mm
Ağırlık	41 kg

Isıtıcı *1000 / 2000 W*	FlameFire© *Parlak Led Alevler*	Ateş Sesi *Meşe Odunu Çıtırtısı*
Bluetooth *bluetooth 5.0*	FlameLight© *5 Farklı Işık Rengi*	Güvenli Uyku *Artırılmış Güvenlik*
Kumanda *Uzaktan Erişim*	FlameLog© *Gerçekçi 3D Odun*	