foyers multifaces | meerzijdige haarden

éventail

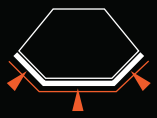

éventail fond conique / *conishe rug*

	dimensions en mm / afmetingen in cm				poids gewicht	performances / prestaties		
	a x b x c	h x i	j	Ø		rendement en % rendement in %	puissance en kW geschat in kW	Taux de CO en % CO in %
900	1560 x 998 x 692	812 x 503	564	250	360	75	18	0,48

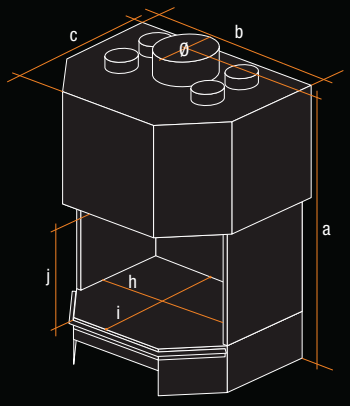
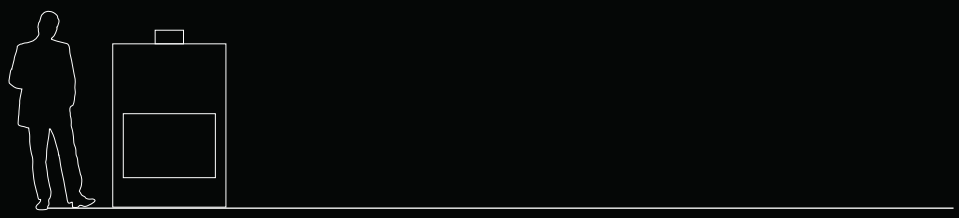
900